Калькофон. Схема электрическая принципиальная.
© Телесистемы http://www.ts.aha.ru

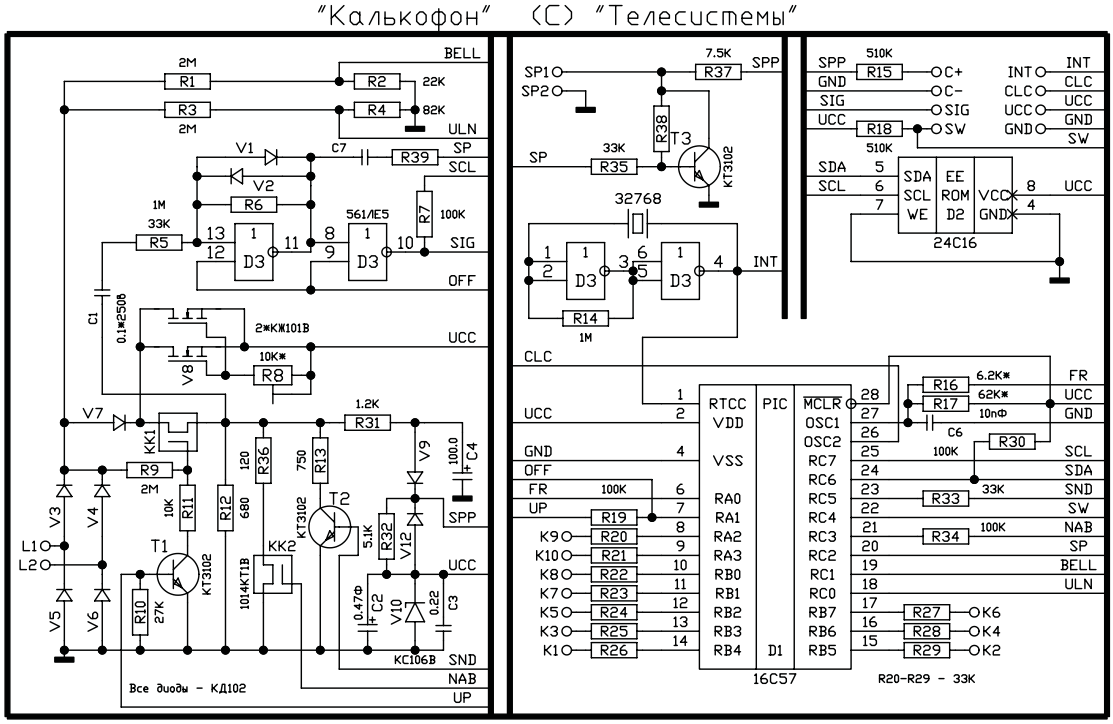

Назначение сигналов:

FR - переключение тактовой частоты (FR=1 F=5Мгц, FR=Z F=0.5Мгц).
UP - эмуляция поднятия трубки.
SND - генерация гудков и запроса.
SW - переключатель приставка-калькулятор.
NAB - набор номера.
ULN - датчик состояния параллельного телефона (Uпер=27В).
BELL - датчик вызывного сигнала (Uпер=100В).
SP - выдача сигналов на громкоговоритель.
SDA - данные с FLASH, сигнал с компаратора.
SCL - синхронизация FLASH,

Контакты разъема:

K1-K10 - клавиатура(подпаиваются справа налево с 5 ножки м/сх калькулятора).
SW - переключатель приставка/калькулятор (подпаивается к переключателю 5/4).
SP1-SP2 - пьезокерамический излучатель (ЗП-3).
INT - частота 32768гц.
CLC - тактовая частота / 4.
SIG - сигнал компаратора.
C+,C- - питание калькулятора(подключается к батарее).
UCC,GND - питание схемы (3.0В+/-5%).
L1,L2 - к телефонной линии.